AXOR
2040S 36

Mercedes-Benz

Motor

Modelo	MB OM-457 LA Euro III, con mando electrónico
Tipo	6 cilindros verticales en línea, turbocooler
Cilindrada	11.967 cm^3
Potencia máxima (ISO 1585)	295 kW (401 cv) a 1.900 rpm
Par motor máximo (ISO 1585)	2.000 Nm (204 mkgf) a 1.100 rpm
Rotación máxima	2.100 rpm
Consumo específico	196,5 g/kWh (144 g/cvh) a 1.400 rpm
Alternador (V/A)	28/80
Batería (cantidad x V/Ah)	2 x 12/135

Transmisión

Embrague	Ø 430 mm; monodisco seco, con accionamiento servo asistido
Caja de cambios	MB G 240 - 16/11,72 - 0,69 "Mando Telligent"
Marchas sincronizadas	16 (8x2)

Ejes

Eje delantero	MB VL4/51 D - 7,5
1º eje trasero	MB HL7/058 DCS - 13 c/bloqueo
Reducciones	4,00x1,083(26:24) = 4,333:1

Chasis

Bastidor – Tipo	Escalera, 5a rueda con posibilidad de ajuste (paso = 50 mm)
Dimensiones del perfil	270 mm x 70 mm/espesor: 9,5 mm
Material	LNE 50 + Ti (ABNT NBR 6656)
Suspensión delantera	Ballestas parabólicas, con amortiguadores telescópicos de doble acción y barra estabilizadora
Suspensión trasera	Ballestas parabólicas, con amortiguadores telescópicos de doble acción y barra estabilizadora
Llantas	8.25 x 22,5
Neumáticos	295/80 R 22,5
Dirección hidráulica	ZF 8098 - i = 26,2 : 1
Tanque de combustible (l)	590 (plástico con llave)

Cabina

Tipo	Frontal, dormitorio / techo elevado (*)
Asiento conductor	Individual con base neumática - Cinturón de seguridad de tres puntos
Asiento de acompañante	Individual con base neumática - Cinturón de seguridad de tres puntos
Columna de dirección	Regulable
Climatización	Calefacción / ventilación / aire acondicionado
Radio	AM / FM / CD / MP3 / SD / USB / BLUETOOTH
Paragolpes	Color de cabina - Acero
Alzacristales	eléctricos
Escotilla de techo	vidriada, comando apertura eléctrica con cortinas de red y de oscurecimiento manuales
Espejos retrovisores	eléctricos
Control de velocidad	máxima / de crucero

(*) Dormitorio Techo Bajo opcional.

Pesos y Capacidades (kg)

Vacío sin carrocería, en orden de marcha (1)	2040/36
Eje delantero	4.895
Eje trasero	2.488
Total	7.383
Carga útil máxima sobre la 5ta rueda (técnica)	12.717
Pesos Admisibles Técnicamente	
Eje delantero	7.100
Eje trasero	13.000
Peso Bruto Vehicular (PBV)	20.100
Peso Bruto Vehicular Combinado (PBVC)	45.000
Capacidad Máxima de Tracción (CMT)2	80.000 (2)

(1) Chasis con cabina dormitorio techo elevado LTE, sin carrocería o implemento; con tanque de combustible lleno, rueda de repuesto, extintor de incendios, caja de herramientas. (2) Uso fuera de ruta.

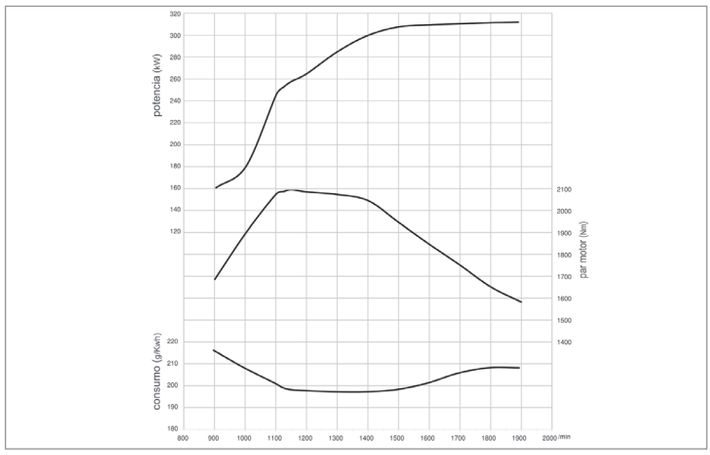

Desempeño del vehículo

Axor 2040, con caja de cambios MB G 240 - 16 "Mando Telligent" y neumáticos 295/80 R 22,5

Reducción	i=4,333:1
Velocidad máxima (km/h)	120
Pendientes máximos (movimiento/ arranque): con 45.000 kg (%)	40 / 27

Instrumental

Tablero de instrumentos	Cuenta vueltas / Velocímetro / Display digital (odómetro, reloj, temperatura, etc.)
Tacógrafo	Electrónico semanal (independiente del tablero de instrumentos)
Computador de abordo	Cantidad de combustible, nivel de aceite, horímetro, lts de combustible en el tanque, consumo promedio en lts/100km, sistema de mantenimiento inteligente.

Frenos

Freno de Servicio	A aire comprimido de dos circuitos disco en las ruedas delanteras y traseras / discos encapsulados
Área de frenado total:	
eje delantero	784 cm^2
eje trasero	784 cm^2
total	1.568 cm^2
Freno automático	
Tipo	ALB, proporcional a la carga
Freno de Estacionamiento	
Tipo	Mecánico a través de resorte acumulador, con accionamiento neumático
Actuación	Ruedas traseras
Freno adicional	Freno - Motor y Top Brake
Accionamiento	Electroneumático; puede actuar en conjunto con el freno de servicio
Freno Adicional	
Tipo	ABS - Anti Block System

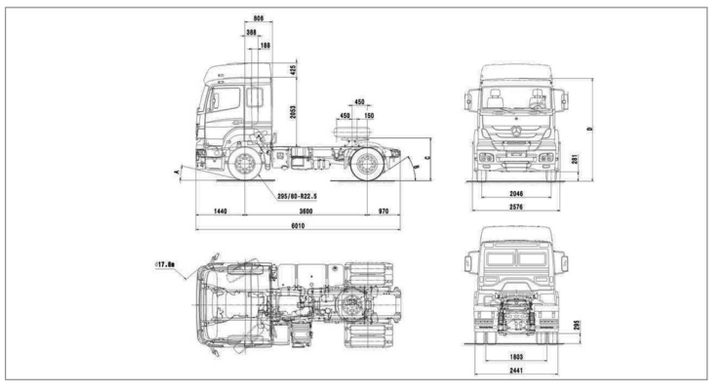

Dimensiones (mm)

Chasis con cabina, sin carrocería	2040/36
A - Distancia entre ejes	3.600
B - Largo Total	6.018
C - Ancho eje trasero	2.576
D - Altura: cargado (techo alto)	3.459
descargado (techo alto)	3.513
E - Trocha – eje delantero	2.046
F - Trocha – eje trasero	1.803
G - Voladizo delantero	1.440
H - Voladizo trasero	978
I - Vano libre eje delantero	278
J - Vano libre eje trasero HL7	295
K - Diámetro de giro del vehículo (m)	15
L - Ángulo de entrada: cargado	13°
descargado	16°
M- Ángulo de salida: cargado	29°
descargado	35°
N - Distancia eje delantero/pared trasera de la cabina dormitorio	808
O - Distancia del centro de la 5° rueda/ ejes trasero	450(+450/-150)
P - Altura techo de la cabina/chasis (techo alto)	2.478

Algunos componentes que se muestran en este folleto son opcionales y sólo pueden obtenerse mediante solicitud especial. Diríjase a su representante Mercedes-Benz. Él tiene la solución específica a sus necesidades de transporte. Con miras al desarrollo tecnológico, Mercedes-Benz Argentina se reserva el derecho de alterar las especificaciones y los diseños sin previo aviso. La tecnología de los productos Mercedes-Benz respeta la calidad del medio ambiente. Fotos no contractuales. Fecha de impresión: MARZO 2012 .